REV.	DATA	DESCRIZIONE	DIS.
_	_	_	VER.

METRI
METERS

DIAGRAMMA DI LAVORO MASSIMO
MAXIMUM WORKING DIAGRAM

PT180 ON IVECO 35S WB = 4100

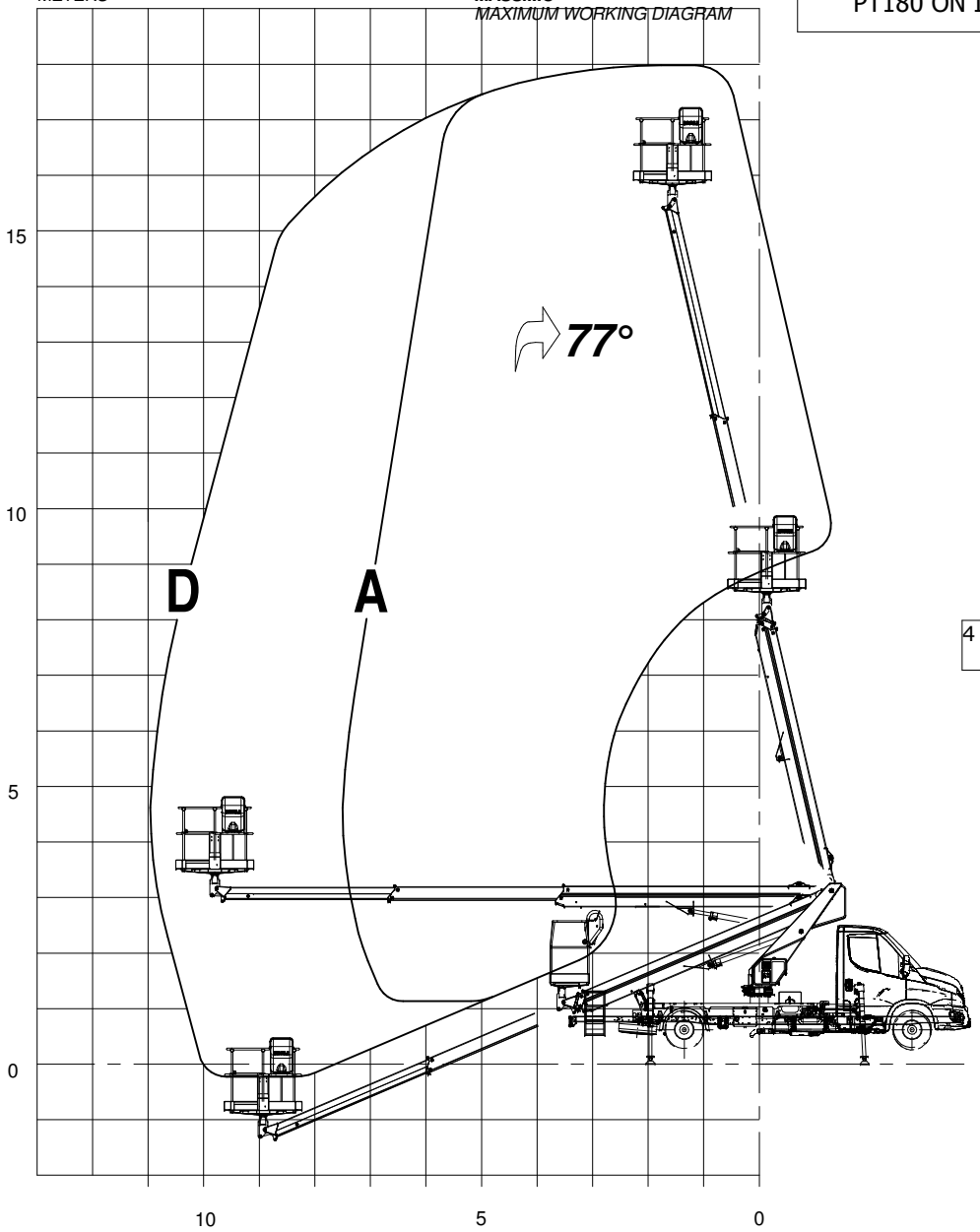

DIMENSIONI D'INGOMBRO
OVERALL DIMENSIONS

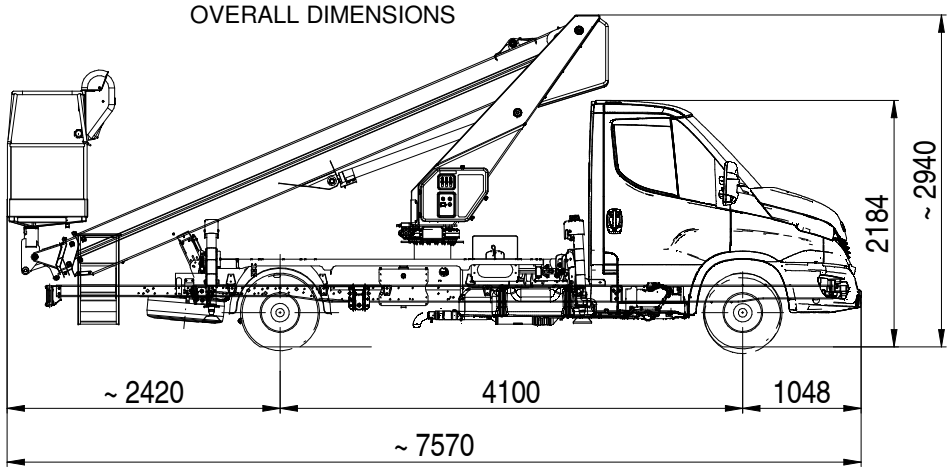

4 MODALITA' DI STABILIZZAZIONE /
4 *STABILIZATION MODES*

A= **MAX 250 kg**

B= **MAX 200 kg**

C= **MAX 120 kg**

D= **MAX 80 kg**

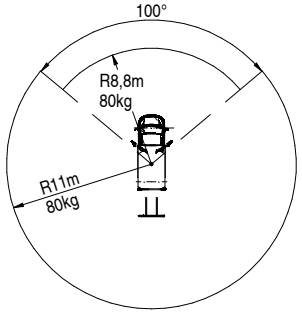

TRAVERSE ESTESE SU ENTRAMBI I LATI
EXTENDED BEAMS ON BOTH SIDES
ANGOLO MASSIMO BRACCIO: 77°
BOOM MAXIMUM ANGLE: 77°

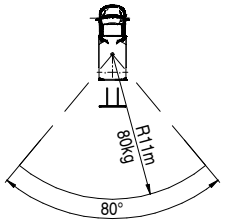

TRAVERSE RIENTRATE SU ENTRAMBI I LATI
RETRACTED BEAMS ON BOTH SIDES
ANGOLO MASSIMO BRACCIO: 65°
BOOM MAXIMUM ANGLE: 65°

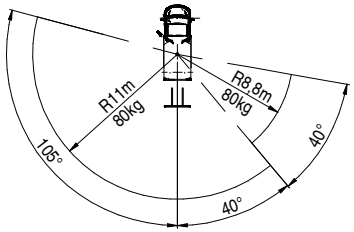

ANGOLO MASSIMO BRACCIO: 77°
BOOM MAXIMUM ANGLE: 77°

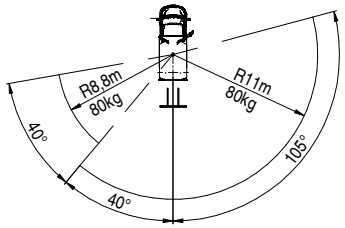

ANGOLO MASSIMO BRACCIO: 77°
BOOM MAXIMUM ANGLE: 77°

TRAVERSE ESTESE SU UN SOLO LATO: SINISTRO O DESTRO
EXTENDED BEAMS ON ONE SIDE ONLY: LEFT OR RIGHT

IL RAGGIO DI LAVORO POTREBBE ESSERE RIDOTTO IN FUNZIONE DEL VEICOLO
HORIZONTAL OUTREACH MAY BE REDUCED DUE TO VEHICLE STABILITY

CON CESTA IN VETRORESINA (PIU' PESANTE DI ~30 kg RISPETTO CESTA IN ALLUMINIO), IL RAGGIO DI LAVORO SI RIDUCE
WITH FIBERGLASS BUCKET (~30 kg HEAVIER THAN ALUMINUM BUCKET), WORKING OUTREACH IS REDUCED

PRELIMINARY

Dati e caratteristiche tecniche sono indicativi e non vincolanti, essi potranno variare a giudizio della casa costruttrice senza alcun obbligo di preavviso
Technical data and features are given as reference only and not binding. They may be changed by the manufacturer with no obligation of previous notice

DENOMINAZIONE PT180 ON IVECO 35S WB = 4100			
GREZZO _		MATERIALE _	
TRATTAMENTO TERMICO _		TRATTAMENTO SUPERFICIALE _	
DATA 21/07/2020	DISEGNATO LUCHETTI	VERIFICATO	APPROVATO
ISOLI FONTANIVA (PD)	COMMESSA	DESTINAZIONE	CONSEGNA
PESO _	SCALA _	IC S	
Tolleranze generali secondo UNI EN 22768-2 classe L	Quote lineari e angolari generali secondo UNI EN 22768-1 classe m	DISEGNO NUMERO 22001060	FORMATO A0

LA DITTA SI RISERVA IL DIRITTO DI MODIFICARE LE PREMESSE DEL PRESENTE DISEGNO CON EVENTUALI DI RIPRODUZIONE O COMUNICAZIONE A TERZI SENZA AUTORIZZAZIONE